Schiebeplatten-Beschlag mit Kabelkanal

RG SPB

An Längszarge angeschweisst, inkl. einhängbarer Kabelkanal

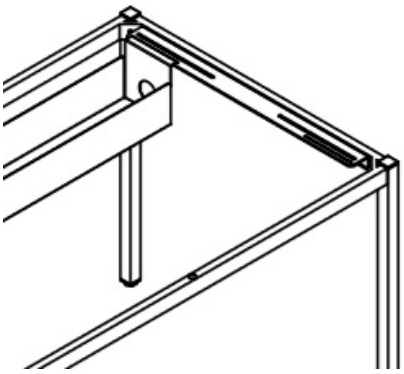

Ausführung Mehrpreis

Weitere Farben, Oberflächen und Ausführungen auf Anfrage