Schiebeplatten-Beschlag zu Rahmengestellen

RG SPB

An Längszarge angeschweisst, inkl. einhängbarem Kabelkanal

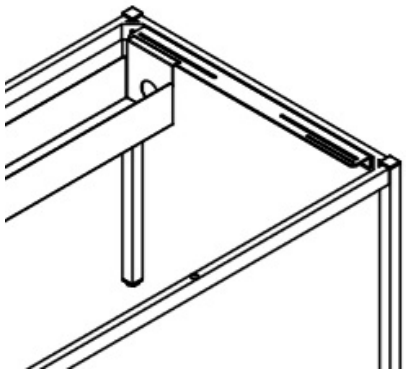

Ausführung Mehrpreis

Weitere Farben, Oberflächen und Ausführungen auf Anfrage